Фрагмент 1. М 1:15

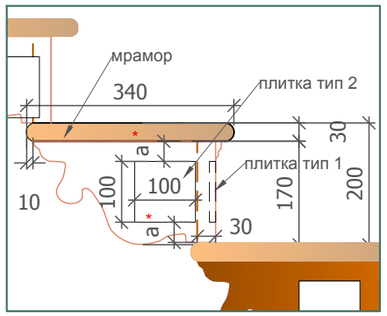

Фрагмент 2. М 1:15

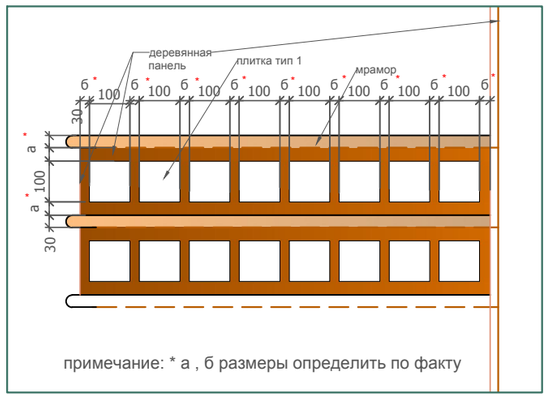

Фрагмент 3 М 1:10

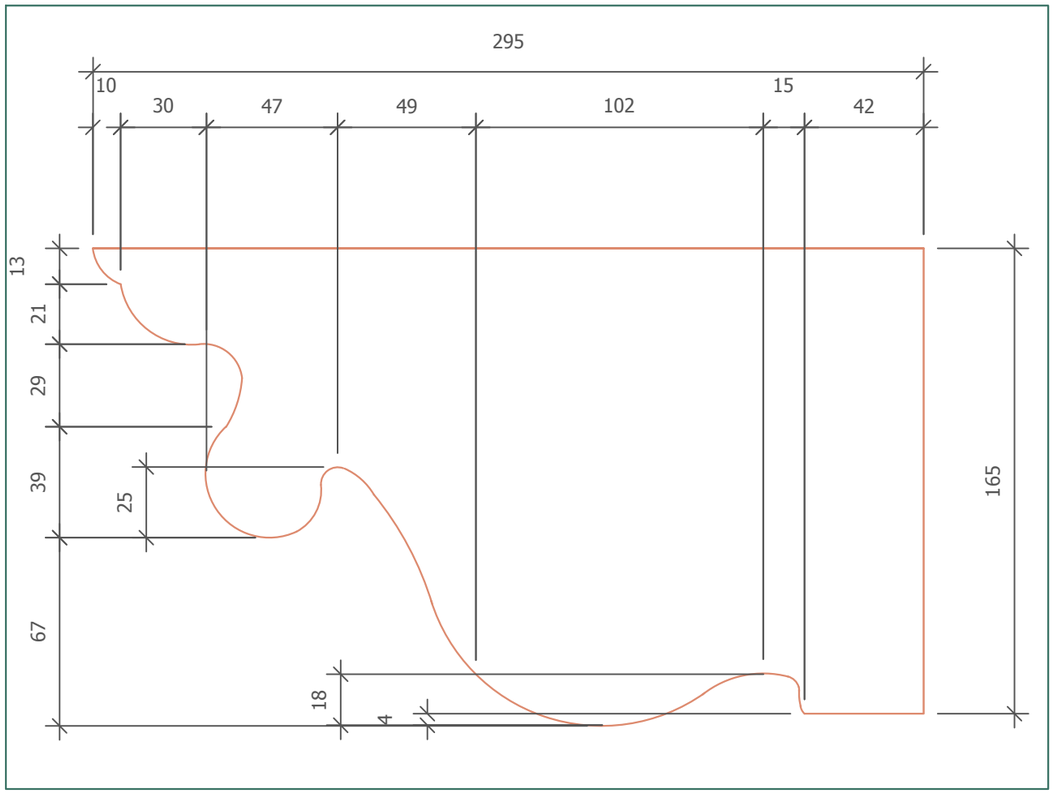

Фрагмент 4 М 1:10

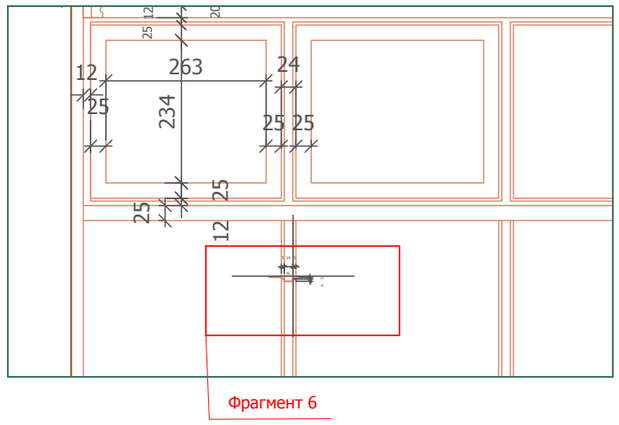

Фрагмент 7 М 1:5

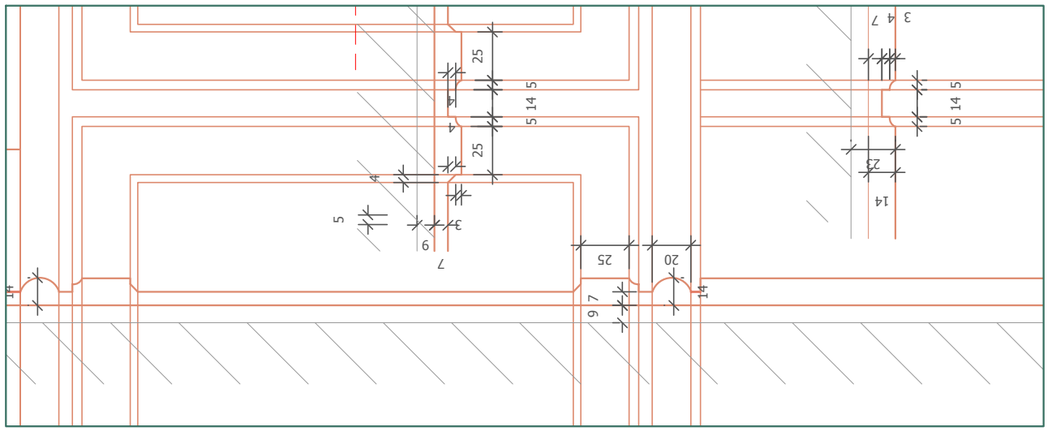

Фрагмент 5. М 1:5

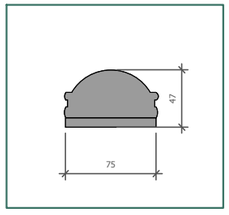

Фрагмент 6. М 1:2

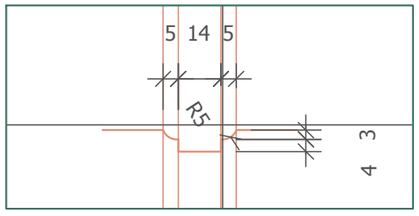

М 1:50

						Заказчик: Частное лицо		АИ
						Адрес: поселок "Сенегерия" дом 57		
Изм.	Кол. уч	Лист	№ док	Дата	Подп.			
Дизайнер		Чапланова П.О				Индивидуальный жилой дом 1 этаж	Стадия	Лист	Листов
Выполнил		Чапланова П.О					РП	48	53
						Узлы. Разработка отдельных элементов. Гостиная № 9. Лестница		

Согласовано:

Взам. инв.№

Подпись и дата

Инв.№подл.