Proyecto Nº Project Nº	Modelo Model	Madera/Color Wood/Colour	Altura Composición Composition Height	Su Referencia Your Reference
170020-06	***ESPECIAL***	***VARIOS***		

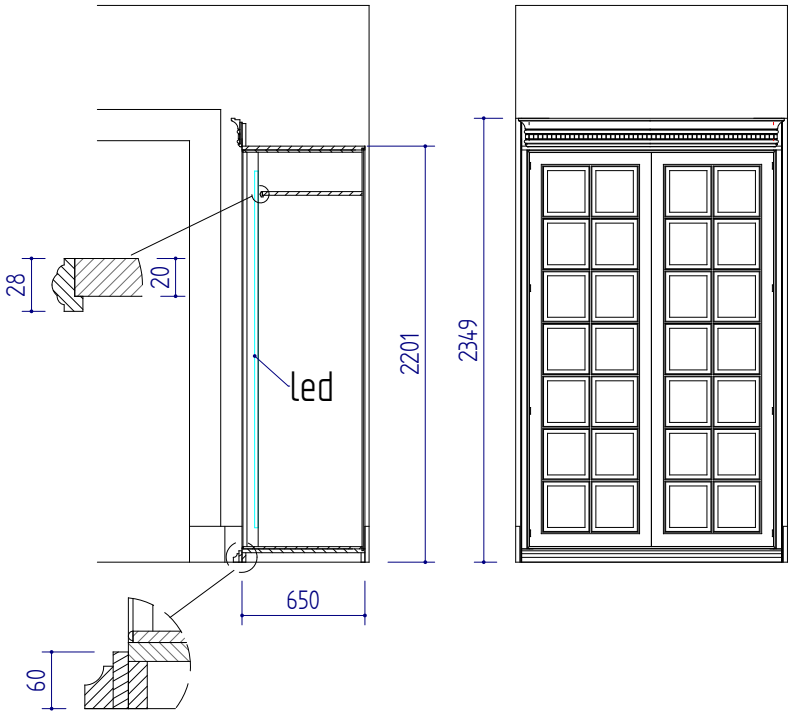

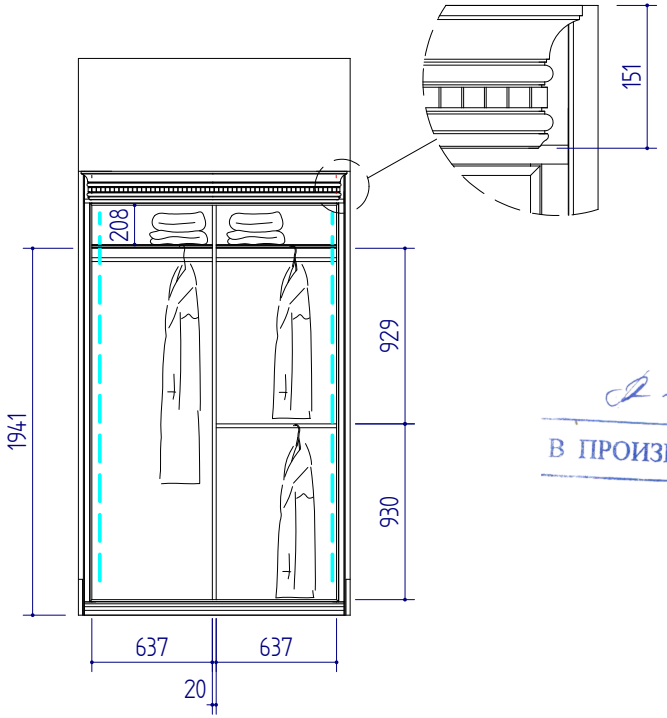

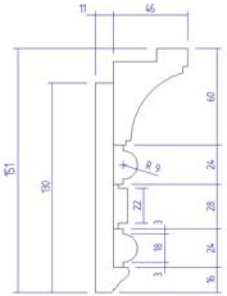

В ПРОИЗВОДСТВО

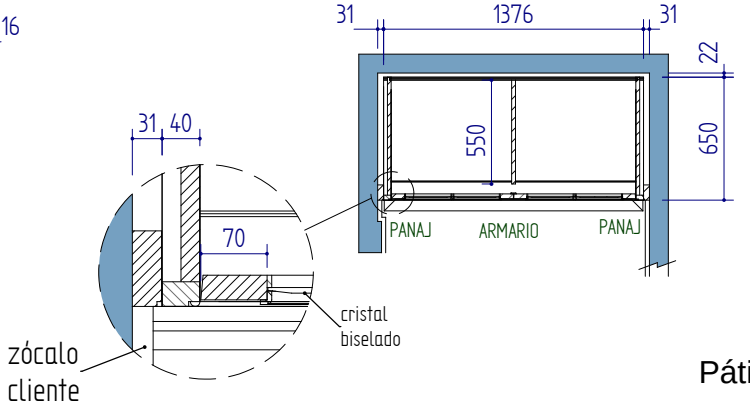

Color Nogal

покраска Farrow Ball
MATCHSTICK No. 2013

INTERIOR

EXTERIOR

Pátina Farrow ball STONY GROUND 211

ARMARIO 7

2.07

LED

NOTA IMPORTANTE: COMPRUEBEN LAS MEDIDAS Y COMPOSICION./Important: verify sizes and composition.