Proyecto Nº Project Nº	Modelo Model	Madera/Color Wood/Colour	Altura Composición Composition Height	Su Referencia Your Reference
170020-06	***ESPECIAL***	***VARIOS***		

подсветка шкафа, светодиодная лента — — LED

нужна полка

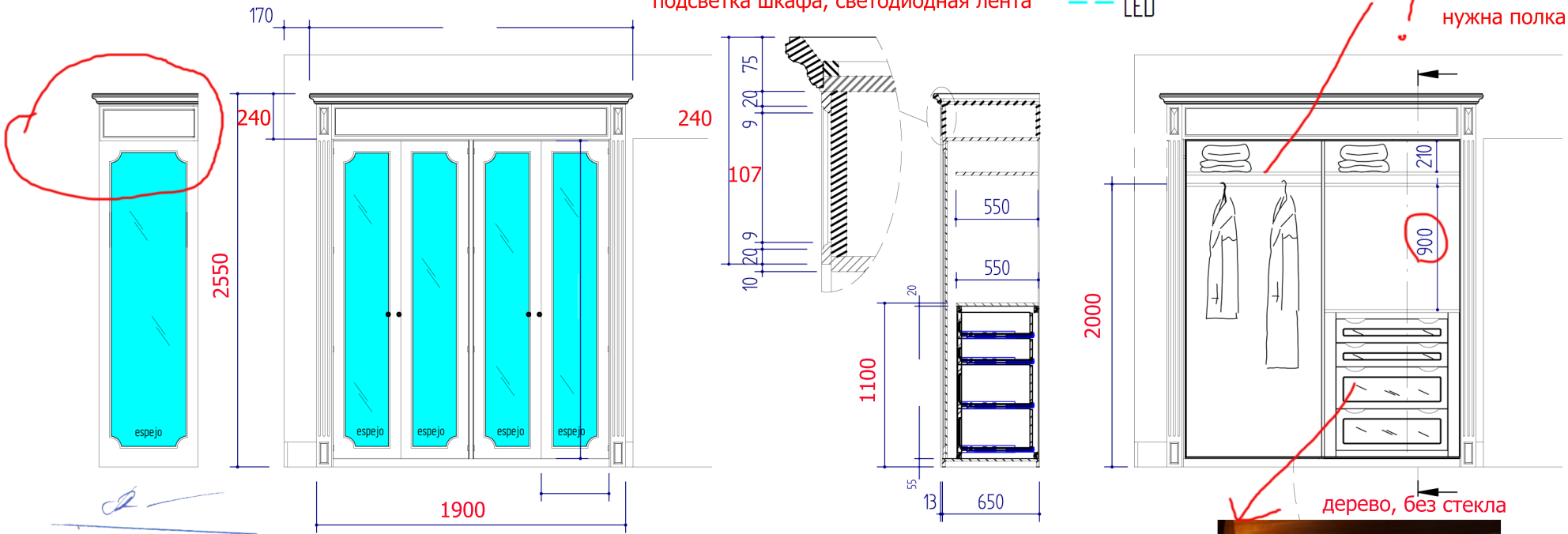

В ПРОИЗВОДСТВО

дерево, без стекла

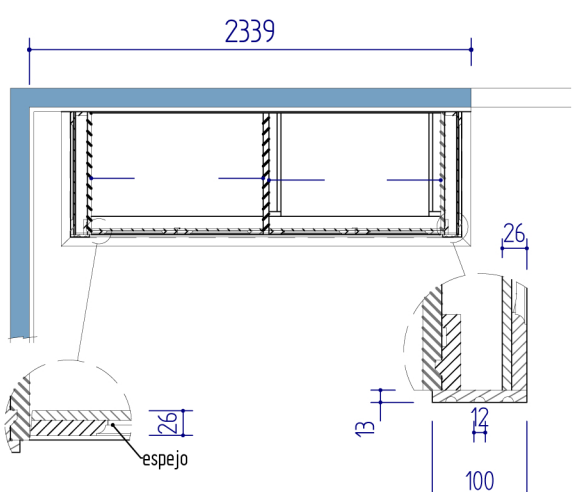

Color Nogal

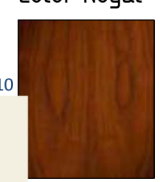

Pintura Farrow Ball
James White № 2010

INTERIOR

Patina BISCUIT № 38

EXTERIOR

ARMARIO 5

2.05

NOTA IMPORTANTE: COMPRUEBEN LAS MEDIDAS Y COMPOSICION./Important: verify sizes and composition.