Разрез 1-1. М 1:20

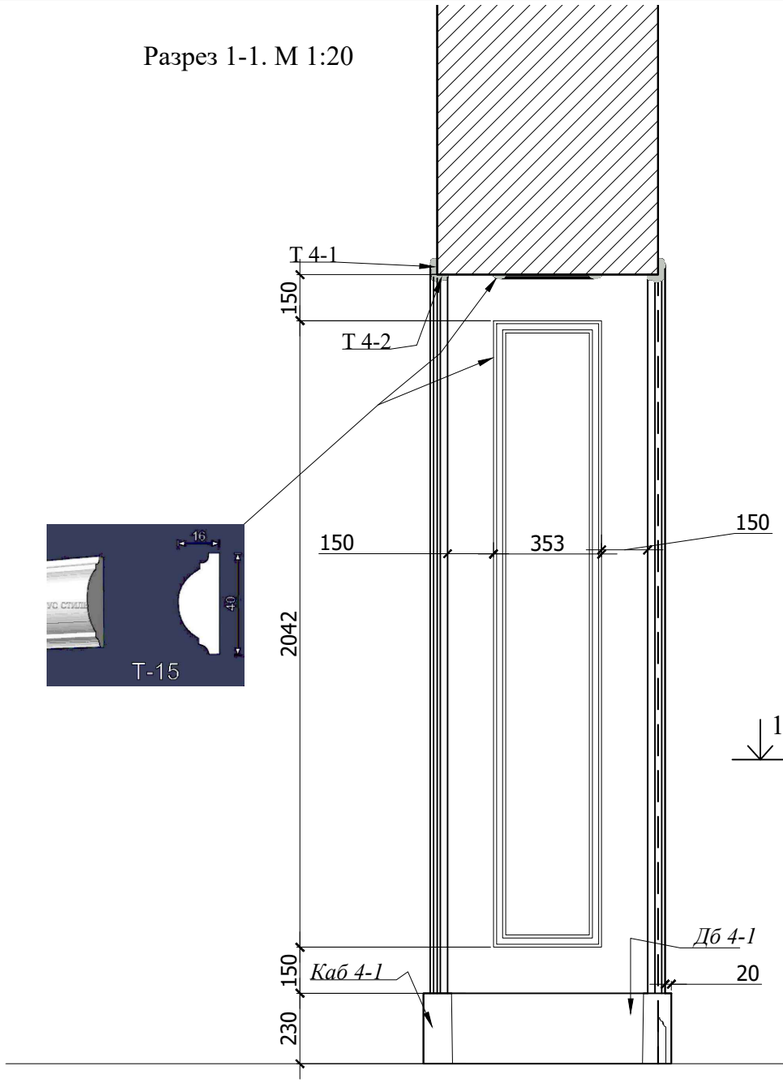

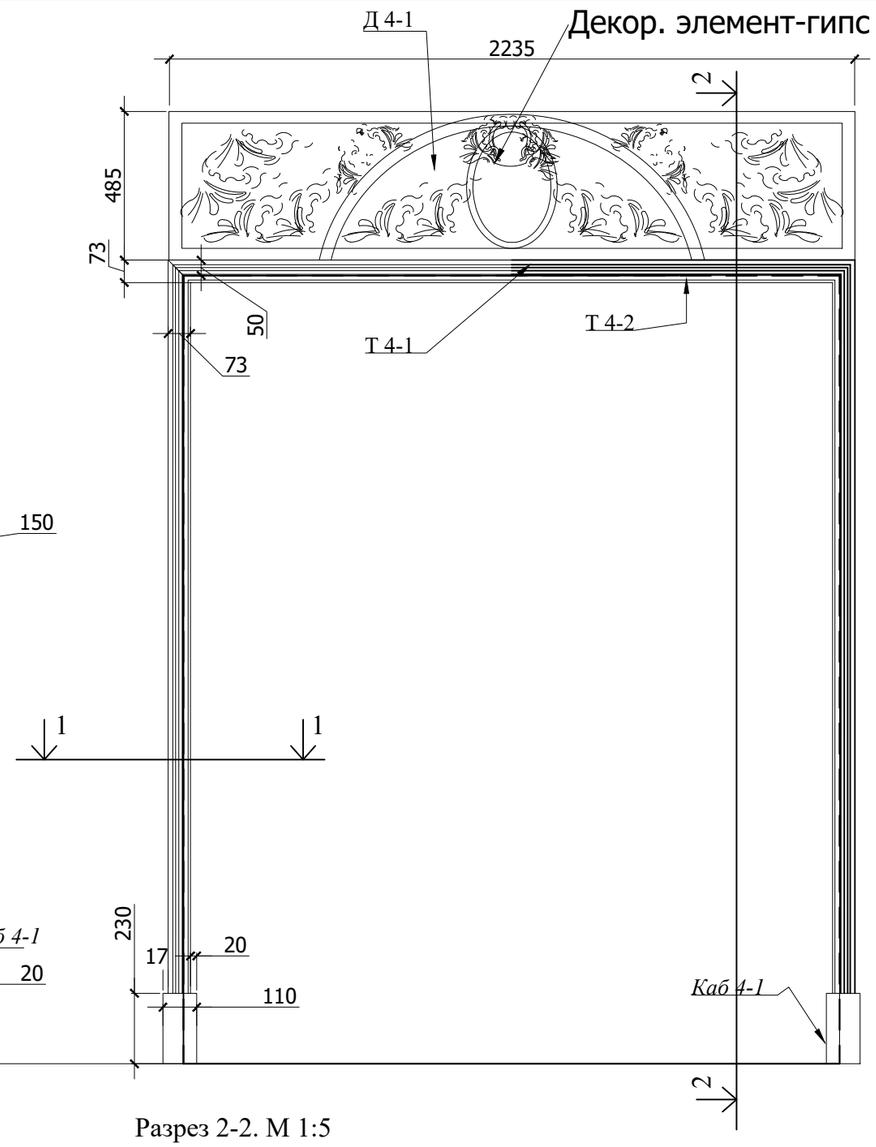

ПР-7. М 1:20

М 1:2

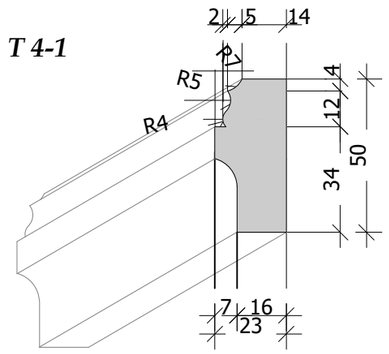

Разрез 2-2. М 1:5

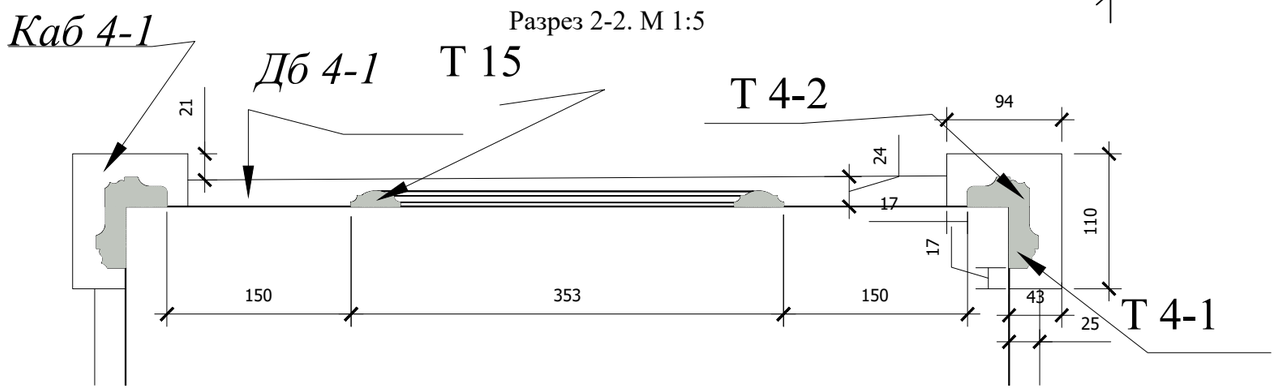

Lavka-design
дизайн бюро

Развертки гостиной.
Проем ПР-7 лист 5.

М 1:50